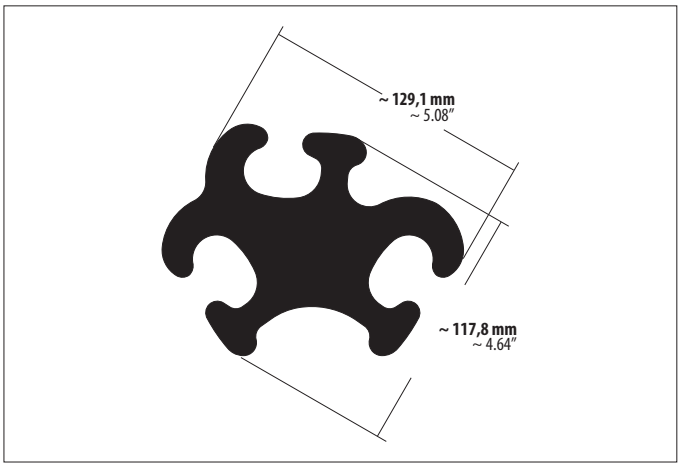
~ 129,1 mm
~ 5.08″
~ 117,8 mm
~ 4.64″

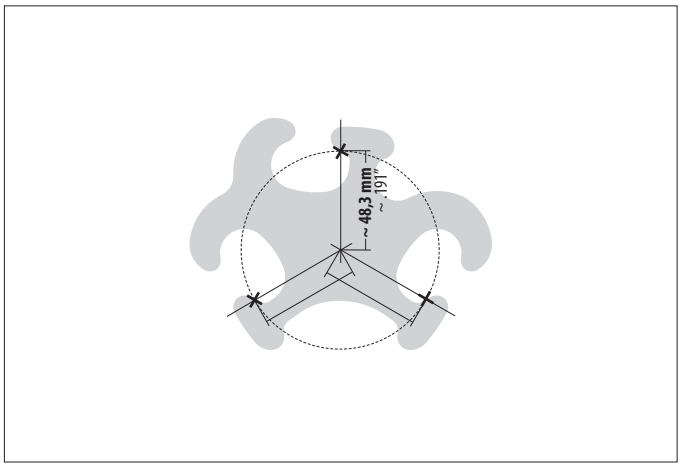
~ 48,3 mm
~ 1.91″

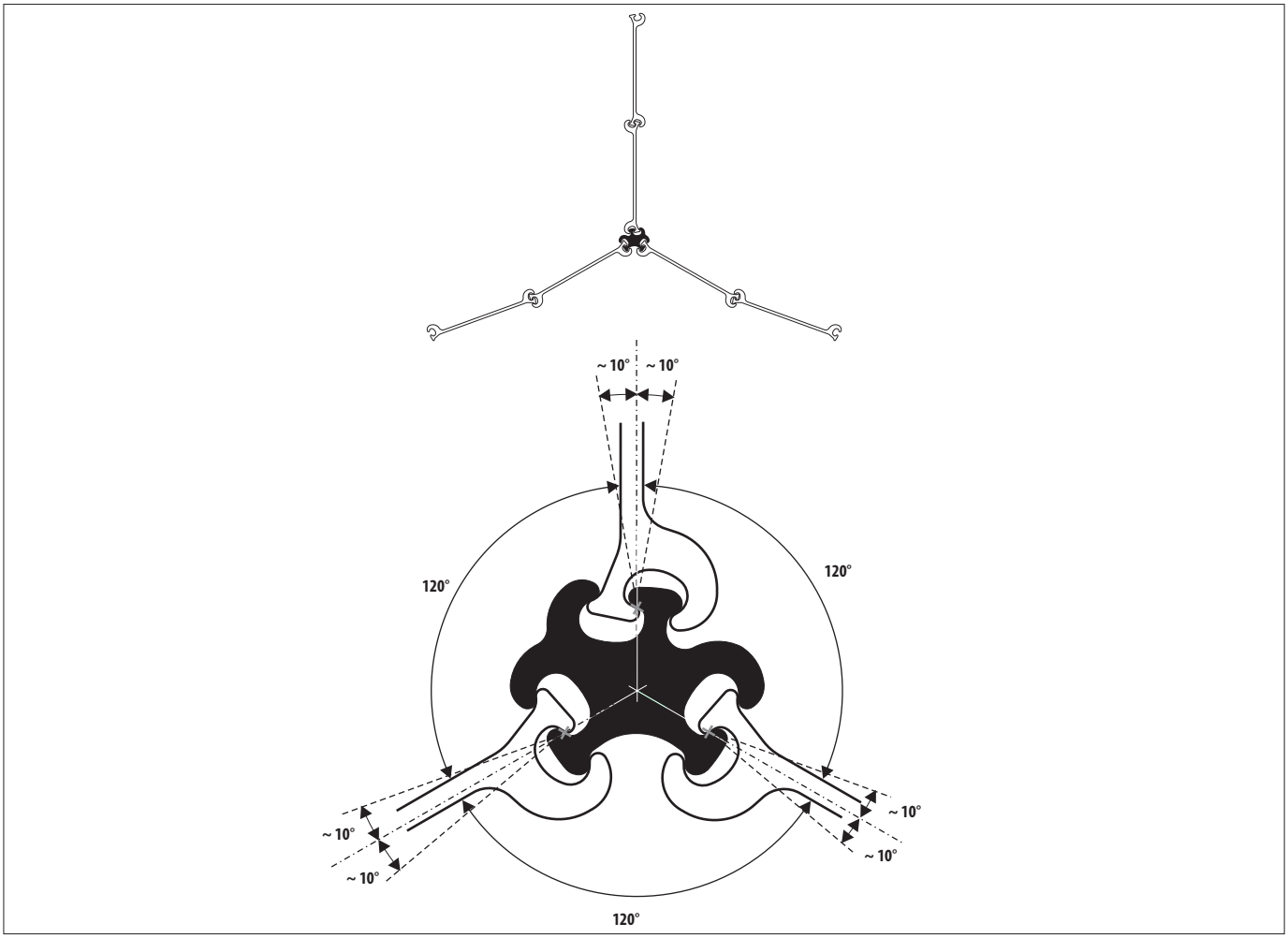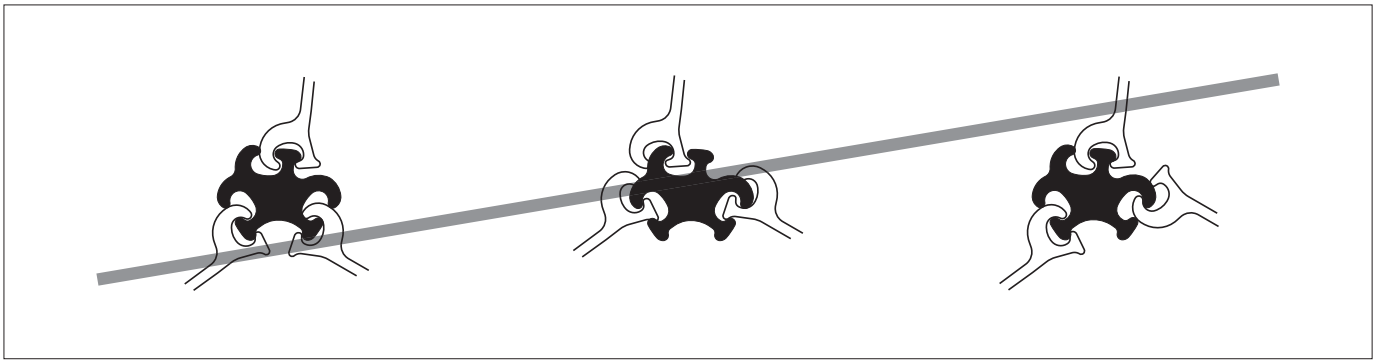
~ 10°
~ 10°
120°
120°
~ 10°
~ 10°
~ 10°
~ 10°
120°