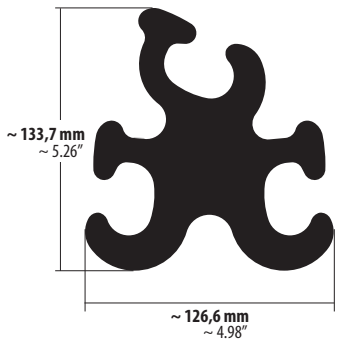
~ 133,7 mm
~ 5.26″
~ 126,6 mm
~ 4.98″

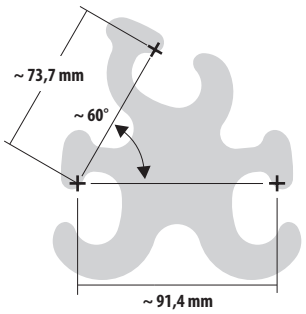
~ 73,7 mm
~ 60°
~ 91,4 mm

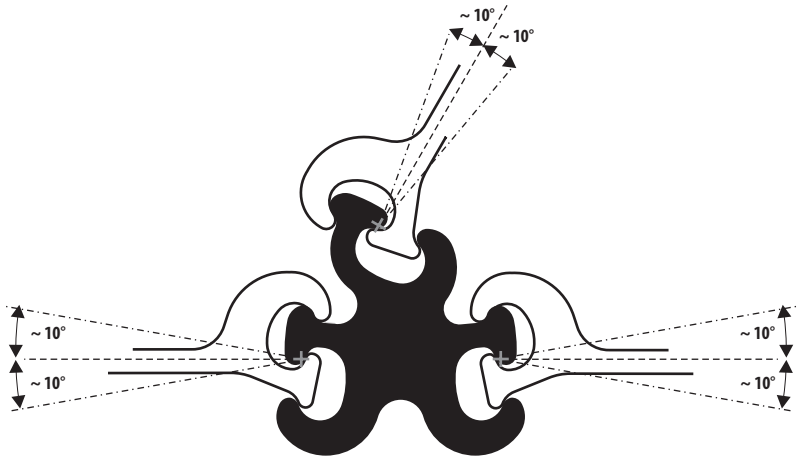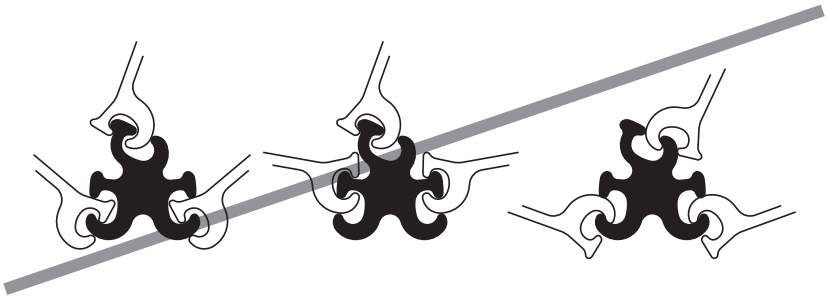
~ 10°
~ 10°
~ 10°
~ 10°
~ 10°
~ 10°