SWC 90 B

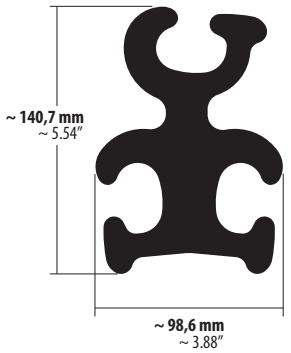
~ 140,7 mm
~ 5.54″
~ 98,6 mm
~ 3.88″

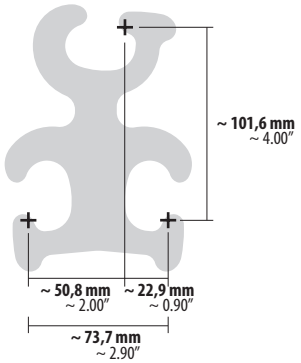
~ 101,6 mm
~ 4.00″
~ 50,8 mm
~ 2.00″
~ 22,9 mm
~ 0.90″
~ 73,7 mm
~ 2.90″

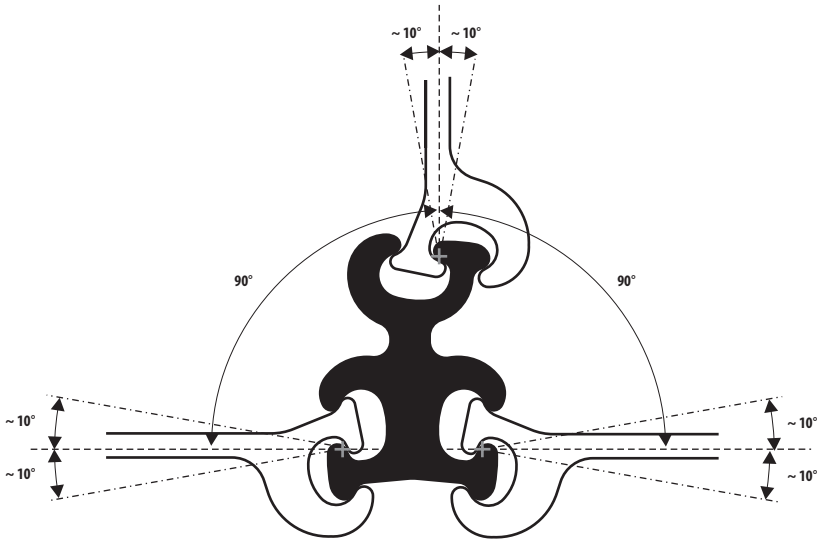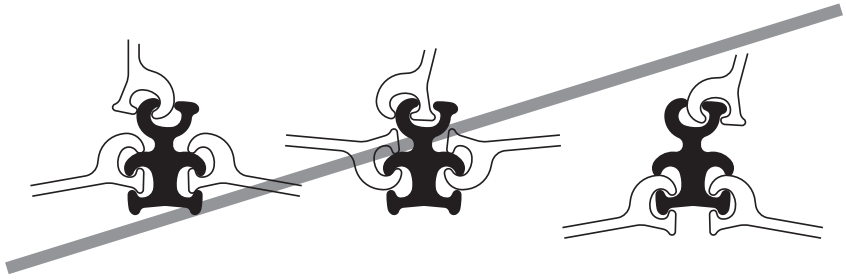
~ 10°
~ 10°
90°
90°
~ 10°
~ 10°
~ 10°
~ 10°